Цельные гильзы с резьбовым присоединением Модели TW15-H, TW15-R и TW15-M

Применение

- Химическая промышленность, машиностроение, производственные процессы
- Для применения в условиях агрессивных химических сред
- Для высоких рабочих нагрузок

Преимущества

- Международный стандарт
- Модель TW15-R: Конструкция обеспечивает совместимость со специальными материалами
- Доступные формы гильз:
  - конусная, прямая или ступенчатая
  - исполнение с заостренным (открытым) наконечником

Гильзы с резьбовым присоединением, модель TW15-H

Описание

Гильза является важным элементом любой точки измерения температуры. Гильза служит барьером между технологической средой и окружающим пространством, защищая измерительное оборудование (собственно датчик) и персонал от воздействия агрессивных сред, высокого давления, а также обеспечивая возможность замены термометра в процессе эксплуатации.

Благодаря наличию широкого ассортимента опций конструкций и материалов пользователь может подобрать оптимальный вариант гильзы для специальных условий применения. Выбор гильзы зависит от типа технологического соединения (фланцевое, резьбовое и стерильное соединение) и условий производственного процесса. Основные варианты конструкции представлены резьбовыми, приварными и фланцевыми гильзами.
Кроме того, различают составные и цельные защитные гильзы. Составные гильзы изготавливаются из полой трубки, на один из концов которой приваривается заглушка. Цельные гильзы изготавливаются из цельного металлического прутка.

Резьбовые гильзы из цельных заготовок серии TW15 предназначены для работы в паре с различными электрическими и механическими термометрами WIKA.

Благодаря высокопрочной конструкции эти гильзы, соответствующие международным стандартам, представляют собой оптимальное решение для предприятий химической, нефтехимической и машиностроительной промышленности.

Стандартное исполнение

Исполнения
Модель TW15-H: шестигранник (сплошной)
Модель TW15-R: грани под ключ
Модель TW15-M: круг с шестигранником

Материал гильзы
Нержавеющая сталь 304/304L, 316/316L, A105, 1.4571, Hastelloy C4 (2.4610), Hastelloy C276 (2.4819), Monel 400 (2.4360), титан, сорт 2 (3.7035)
Материалы соответствуют спецификациям ASTM

Присоединение к процессу
Наружная резьба ½ NPT, ¾ NPT, 1 NPT

Подключение к термометру
G ½, ½ NPT (внутренняя резьба)
Модель с заостренным наконечником и сварным соединением ½" и ¾"

Размер отверстия
Ø 6,6 мм, Ø 8,5 мм

Глубина погружения U
В соответствии со спецификацией заказчика

Длина соединения H
В соответствии со спецификацией заказчика (мин. 45 мм)

Макс. рабочая температура, рабочее давление
В зависимости от
- Конструкция гильзы
  - Размеры
  - Материал
- Рабочие условия
  - Расход
  - Плотность среды

Опции

- Другие размеры и материалы
- Исполнение с заостренным наконечником
- Сертификаты качества
- Компания WIKA предлагает пакет услуг по конструкционным расчетам прочности гильз для критически важных систем в соответствии со стандартом ASME PTC 19.3 TW-2016

Более подробные данные см. в Технической информации IN 00.15 «Расчеты прочности гильз».

Размеры, мм

Модель TW15-H

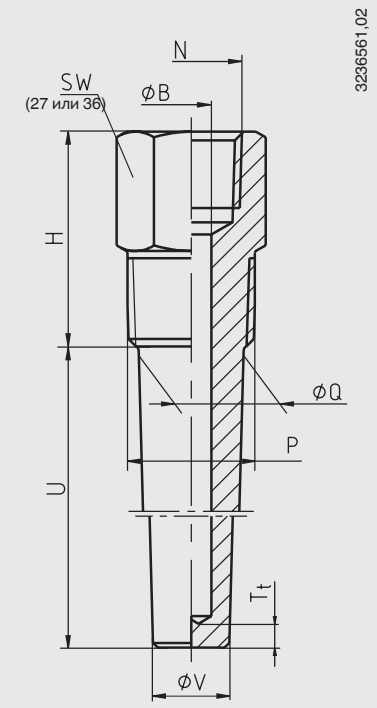

Модель TW15-R

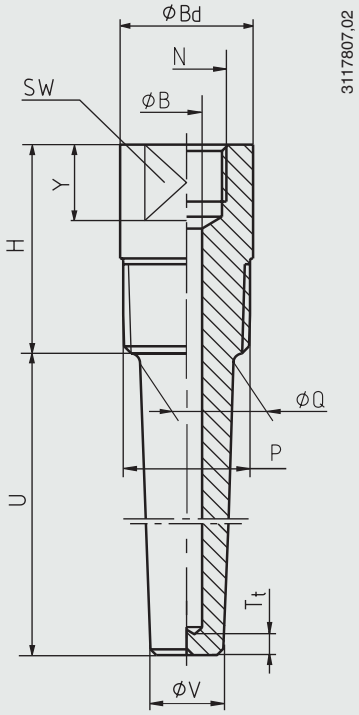

Модель TW15-M

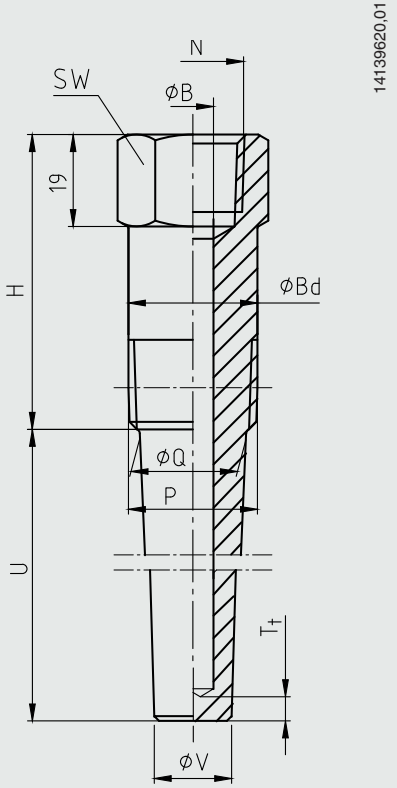

Условные обозначения:

P	Присоединение к процессу	SW	Размер отверстия под ключ	Ø V	Диаметр наконечника
H	Длина присоединения	Y	Высота граней под ключ (20 мм)	Ø Bd	Диаметр головки
U	Глубина погружения	Ø B	Диаметр отверстия	T_t	Толщина наконечника (6,5 мм)
N	Подключение к термометру	Ø Q	Внешний диаметр основания стержня		

Исполнение с заостренным наконечником

Стандартный

Опция: прямая конструкция

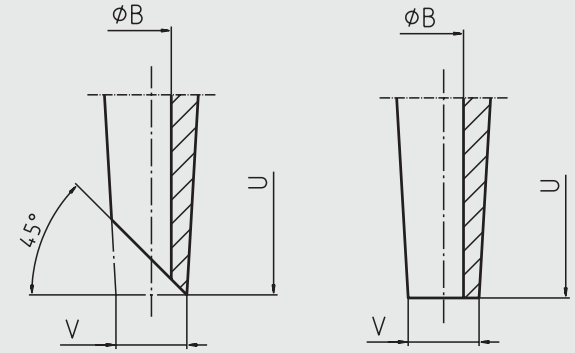

1153612801

Конусная конструкция гильзы

Присоединение к процессу	Форма головки гильзы				Размеры, мм					Вес в кг	
	Шестигранник или круглая с шестигранником		Круглая с плоскостями под ключ								
	Метрическая	Дюймы	Метрическая	Дюймы	N	Ø Q	Ø V	Ø B	H	U = 2 ½"	U = 7 ½"
½ NPT	SW 27	SW 1.125"	Ø 34 мм с SW 28	Ø 1.375" с SW 1 ⅛"	½ NPT или G ½	16	13	6,6 или 8,5	45	0,20	0,36
¾ NPT	SW 27	SW 1.125"			½ NPT или G ½	22	16	6,6 или 8,5	45	0,31	0,56
1 NPT	SW 36	SW 1.375"			½ NPT или G ½	27	19	6,6 или 8,5	45	0,50	0,84

Подходящие значения длины штока механического показывающего термометра

Тип соединения	Длина штока l_1
S, 4, 5	l_1 = U + H - 10 мм
2	l_1 = U + H - 30 мм

Информация для заказа

Модель/ Форма гильзы/Присоединение к процессу/Подключение к термометру/Глубина погружения U/Длина соединения H/Материал гильзы/Диаметр головки Ø Bd/Диаметр отверстия Ø B/Внешний диаметр основания стержня Ø Q/Диаметр наконечника Ø V/Сборка с термометром/Сертификаты/Опции