Преобразователь/реле дифференциального давления с дисплеем
Модель A2G-45

Другие сертификаты
приведены на странице 4

Применение

- Контроль дифференциального давления воздуха и других негорючих и неагрессивных газов
- Контроль состояния фильтров и стерильных помещений по перепаду давления

Особенности

- Электрический выходной сигнала 0 ... 10 В (3-проводная схема)
- Простой и быстрый монтаж
- Необслуживаемое изделие
- Максимальное рабочее давление 20 кПа

Преобразователь/реле дифференциального давления с дисплеем, модель A2G-45

Описание

Преобразователь/реле дифференциального давления модели A2G-45 сочетает в одном приборе локальный индикатор дифференциального давления, возможность передачи измеренной величины и реле дифференциального давления, благодаря чему в основном используется в системах вентиляции и кондиционирования воздуха.

Дополнительно может предусматриваться второе переключающее реле и/или автоматическая подстройка нуля. Миниатюрный и надежный измерительный прибор сочетает в себе интуитивно понятный интерфейс.

Возможность задания уставки различных точек переключения как для нарастающего и падающего дифференциального давления делает модель A2G-45 очень гибким и адаптируемым изделием.

Благодаря использованию преобразователя/реле дифференциального давления модели A2G-45 отпадает необходимость в использовании нескольких обычных измерительных приборов, что существенно сокращает парк необходимых приборов.

Технические характеристики

Преобразователь/реле дифференциального давления с дисплеем, модель A2G-45		
Диапазон измерения	Вариант 1: -500 … +500 Па [1)] -300 … +300 Па [2)] -250 … +250 Па [2)] -100 … +100 Па [2)]	Вариант 2: 0 … 2500 Па [1)] 0 … 1000 Па [2)] 0 … 250 Па [2)] 0 … 100 Па [2)]
	С помощью перемычек возможна установка четырех диапазонов измерения (для диапазонов измерения до 250 Па рекомендуется автоматическая подстройка нуля (AZ))	
Класс точности	1.5 %	
Тип монтажа	Настенный	
Измерительный элемент	Пьезокристаллическая измерительная ячейка	
Корпус	Пластмасса (ABS), пластмасса (PC)	
Технологическое присоединение	Для шлангов с внутренним диаметром 4 мм	
Выходной сигнал	0 … 10 В, сопротивление нагрузки мин. 1 кОм, реле 250 В перем. тока, 30 В пост. тока, 6 А	
Напряжение источника питания U_B	24 В перем. тока ±10 % или 21 ... 35 В пост. тока	
Схема электрических соединений	Кабельный ввод M16 и M20 Винтовые клеммы для проводников сечением макс. 1.5 мм^2	
Диапазон допустимых температур ■ Температура окружающей среды ■ Температура измеряемой среды	 -20 ... +70 °C, 95 % отн. влажности (без конденсации) -10 ... +50 °C (-5 ... +50 °C для моделей AZ)	
Пылевлагозащита	IP54	
Габариты (В x Ш x Г)	89.5 x 86.5 x 37.1 мм	
Масса	150 г	

1) Стандартно
2) Конфигурируется перемычками

Дополнительно

- Автоматическая подстройка нуля (AZ)
- 2 релейных выхода (2R)
- Автоматическая подстройка нуля и 2 релейных выхода (AZ-2R)

Автоматическая подстройка нуля (дополнительно)

Автоматическая подстройка выполняет периодическую регулировку нулевой точки, благодаря чему отсутствует необходимость в ручной регулировке.
В процессе подстройки нуля (в течение 3 секунд каждые 10 минут) выходной сигнал и дисплей отображают последнее измеренное значение.

Схема электрических соединений

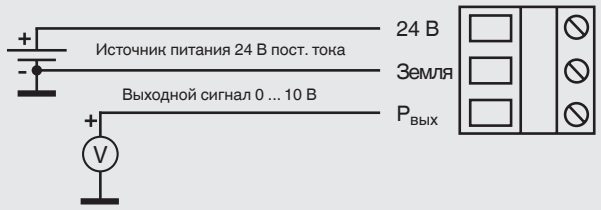

Если величина напряжения, коммутируемого реле, не соответствует требованиям SELV, то силовые и сигнальные кабели/кабели управления следует устанавливать раздельно. Для каждого типа проводки имеется свой кабельный ввод.

Реле 1 (стандартно)

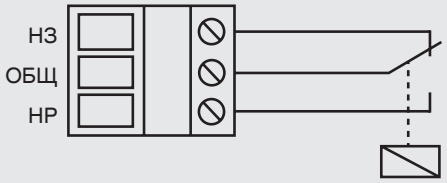

Реле 2 (дополнительно)

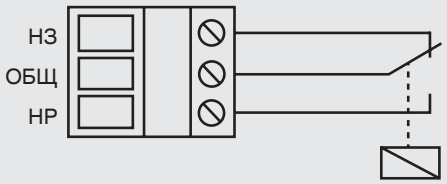

Размеры в мм

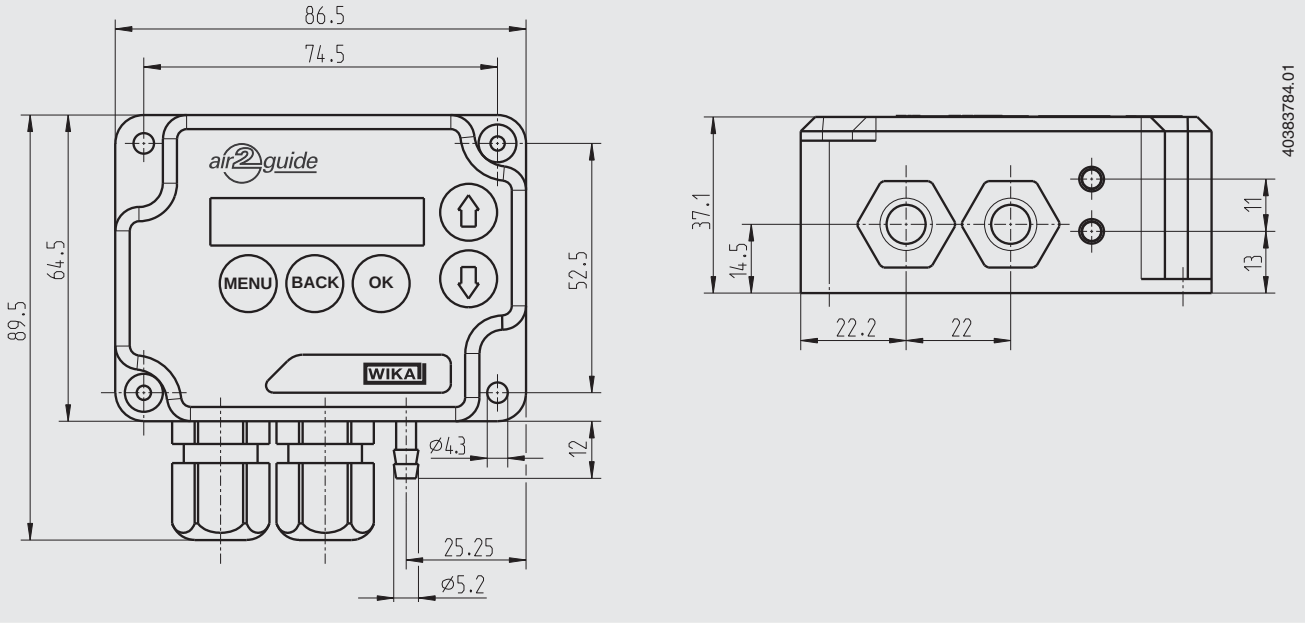

Дополнительное оборудование

Описание	Код заказа
Измерительные шланги	
Шланг из ПВХ, внутренний диаметр 4 мм, бухта 25 м	40217841
Шланг из ПВХ, внутренний диаметр 6 мм, бухта 25 м	40217850
Силиконовый шланг, внутренний диаметр 4 мм, бухта 25 м	40208940
Силиконовый шланг, внутренний диаметр 6 мм, бухта 25 м	40208958
Соединитель для подключения к воздуховоду, под шланг 4 и 6 мм 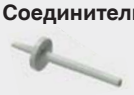	40217507

Сертификаты

Логотип	Описание	Страна
CE	**Декларация соответствия EU** ■ Директива по электромагнитной совместимости (ЭМС) ■ Соответствие RoHS ■ Директива WEEE	Европейский союз
EAC	**EAC (дополнительно)** Импортный сертификат	Евразийское Экономическое Сообщество

Для поставки в страны СНГ и Украину требуется технический паспорт, оформленный для каждого конкретного заказа.

Сертификаты (дополнительно)

- Протокол испытаний 2.2
- Акт приемки 3.1

Утверждения и сертификаты приведены на веб-сайте

Комплектность поставки

- Дифференциальный манометр
- Соединитель с воздуховодом - 2 шт.
- Шланг из ПВХ - 2 м

Информация для заказа
Модель / Диапазон измерения / Дополнительно / Дополнительное оборудование